Robinet de bain 2 morceaux avec douchette

CO02

cUPC®

Spécifications

Descriptions

- Entrée d'eau ½" mâle NPT
- Cartouche de céramique et balancier avec clapets anti-retour
- Douchette 1 jet/anticalcaire

Débit disponible

- 19 L/min, 5.0 gpm (US) 60psi

Certifications

- CSA B125.1
- ASME A112.18.1

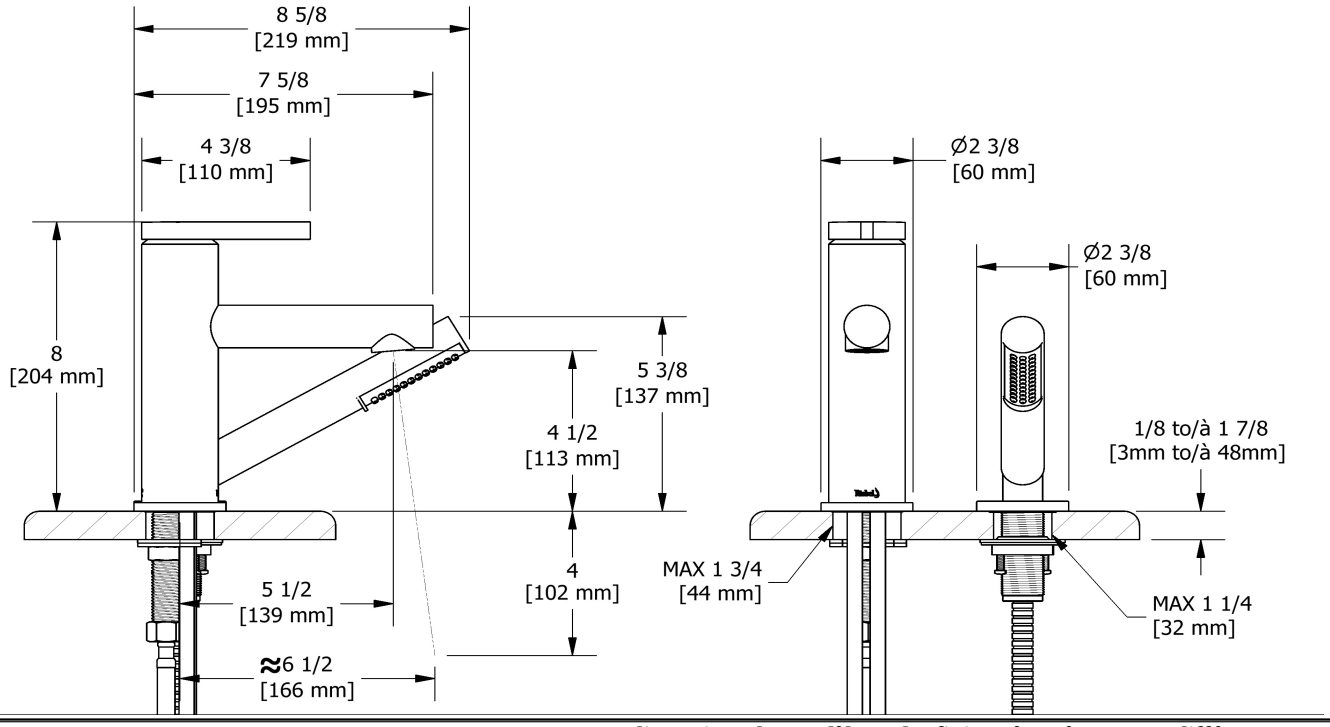

Les dimensions, les modèles et les finis présentés peuvent différer.

Garantie

La robinetterie **Riobel PRO** que vous venez d'acquérir est couverte par une garantie à VIE limitée sur les cartouches. Toutes les autre pièces et finis sont garantis pour un période de cinq (5) ans à partir de la date d'achat contre tous vices de fabrication. Toutes les composantes électriques et/ou électroniques sont couvertes par une garantie limitée de 5 ans.

Service à la clientèle

Ontario, Ouest Canadien : 888-287-5354 Québec, Maritimes, États-Unis : 866-473-8442

2020.11.06

2-piece deck-mount tub filler with hand shower

CO02

Specifications

Descriptions

- ½" inlet male NPT
- Ceramic cartridge and balancing spool with check valves
- 1-jet hand shower/scale-free

Available flow

- 19 L/min, 5.0 gpm (US) 60psi

Certifications

- CSA B125.1
- ASME A112.18.1

cUPC®

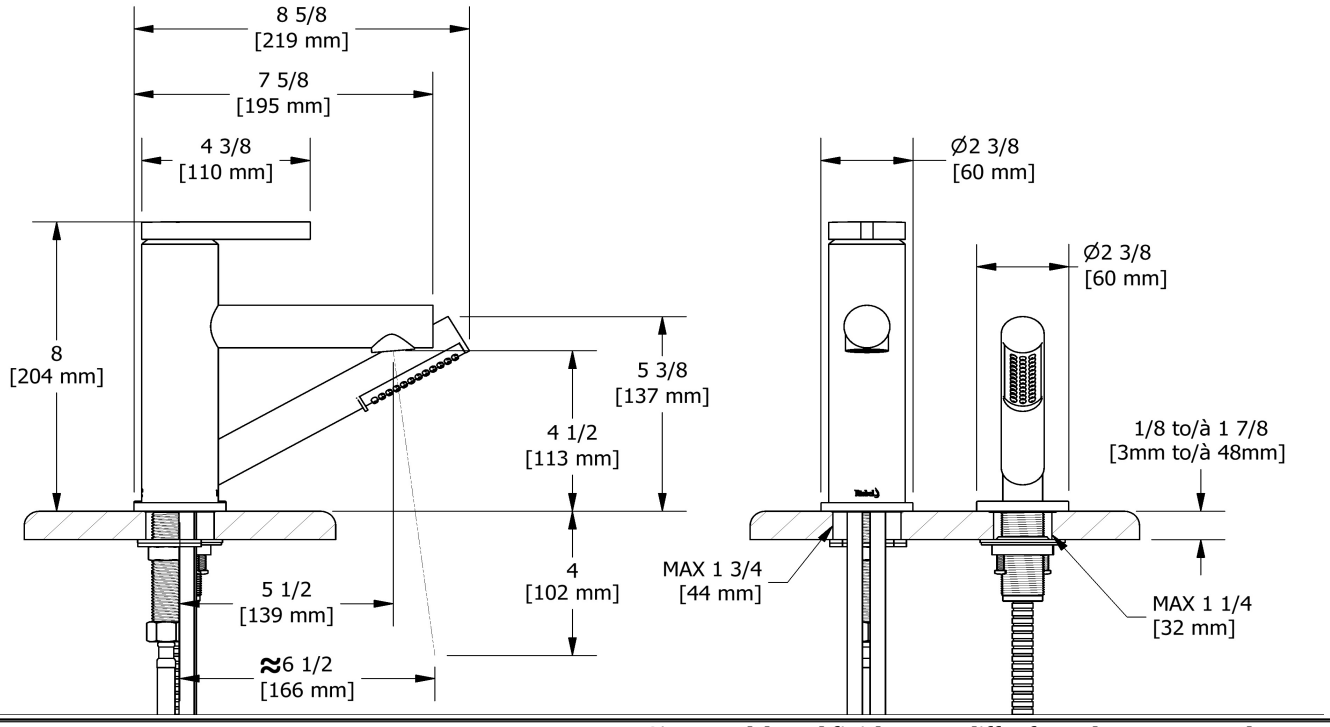

Sizes, models and finishes may differ from thoses presented.

Warranty

This **Riobel PRO,** product you have purchased carries a Limited LIFETIME warranty on their cartridge. All working parts and finishes are guaranteed for a period of five (5) years from the initial purchase date against all manufacturing defects. All electric and/or electronic parts are covered by a 5-years limited warranty. The warranty offered on our products will be honored only if the installation is performed by a certified master plumber.

Customer Service

Ontario, West Canada : 888-287-5354 Quebec, Maritimes, United States : 866-473-8442

2020.11.06