PC-0358DF SOFIA

GUIDE D'INSTALLATION / INSTALLATION MANUAL

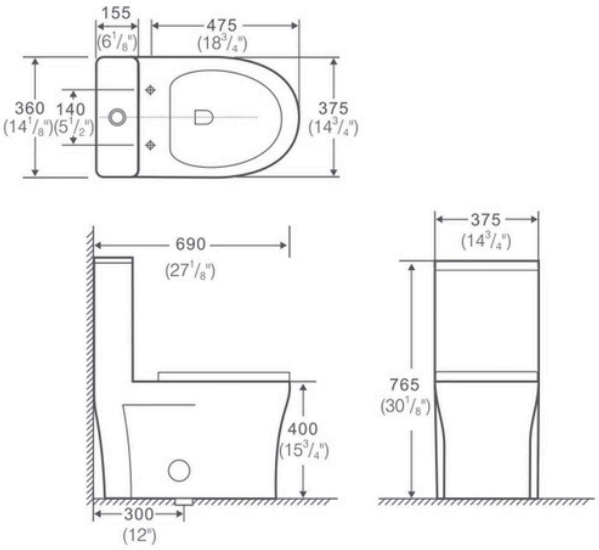

1791, CH. DE CHATEAU-BIGOT
QUEBEC (QUEBEC) G2L 1T8
CANADA
TELEPHONE: 581-997-4643
yan@plumberschoices.com

Plumber's Choices
Les Choix du Plombier

TOILETTE UNE PIÈCE / **ONE-PIECE TOILET**
MODÈLE / MODEL PC-0358DF - SOFIA

Afin d'assurer une bonne installation, lire attentivement toutes les instructions avant de débuter. L'installation peut requérir l'aide d'un professionnel. Assurez-vous d'être conforme aux exigences de votre localité.
ATTENTION: CE PRODUIT EST FRAGILE. POUR ÉVITER LES BRIS ET TOUTES BLESSURES, MANIPULER AVEC SOIN!

To ensure this product is installed properly, please read these instructions carefully before you begin. Certain installations may require professional help. Also, be sure your installation conforms to local codes.
CAUTION: PRODUCT IS FRAGILE. TO AVOID BREAKAGE AND POSSIBLE INJURY HANDLE WITH CARE!

OUTILS ET MATÉRIAUX RECOMMANDÉS / **RECOMMENDED TOOLS AND MATERIALS**

Couteau à mastic / Putty Knife
Ruban à mesurer / Tape Measure
Toyau d'alimentation flexible / Flexible Supply Tube
Boulons / Bolts

Tournevis / Screwdriver
Scie à métaux / Hacksaw
Scellant / Sealant

Clé à molette / Adjustable Wrench
Anneau de plancher en cire / Wax Ring Gasket
Niveau de menuisier / Carpenters Level

Inside The Box:
Contenu :

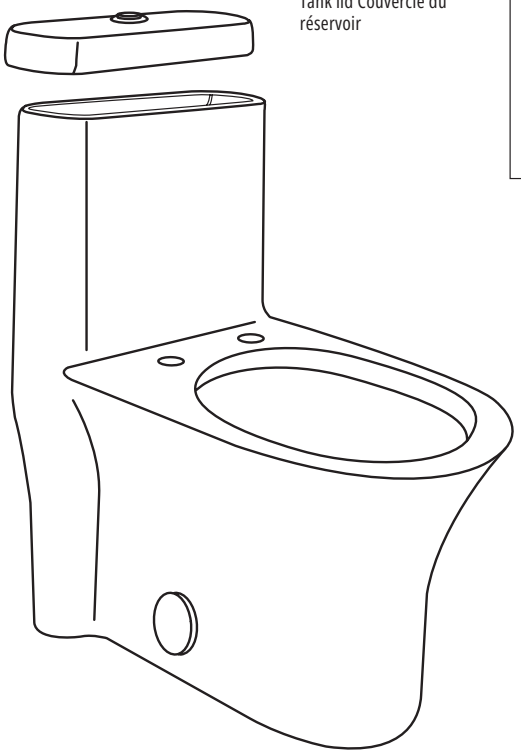

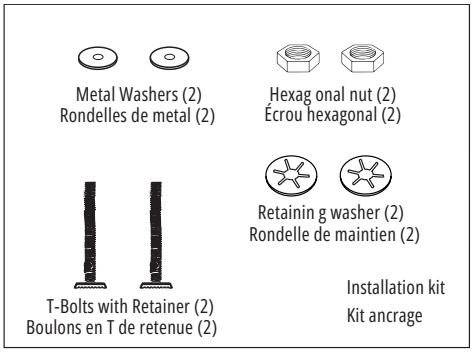

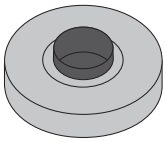

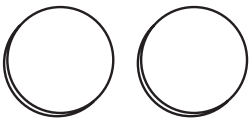

* For seat installation, see instructions included with seat.
* Pour l'installation de siège, voir les instructions incluses avec le siège.

SOLD SEPARATELY
VENDU SÉPARÉMENT

WATER SUPPLY LINE
LIGNE DE L'ALIMENTATION EN EAU

DIMENSIONS NOTE: La distance entre le mur et le centre de la bride doit être comme indiqué ci-dessous. / **Distance from wall to closet flange centerline must be as listed below:**

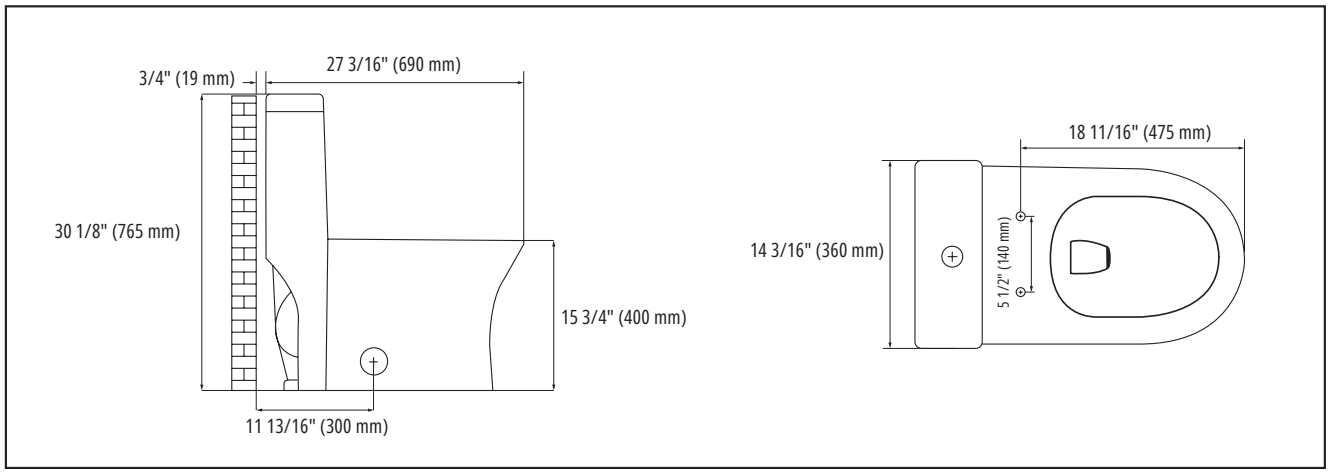

1. ENLEVER LA VIEILLE TOILETTE

1. Fermez la valve d'alimentation de la toilette et videz complètement le réservoir en tirant la chasse. Éponger toute l'eau restante dans le réservoir et le bol. Utilisez un aspirateur de chantier pour une vidange plus efficace.
2. Déconnectez et retirez la ligne d'alimentation. REMARQUE : Si vous remplacez la valve, coupez l'alimentation principale en eau.
3. Enlevez les anciens boulons de montage, retirez la toilette, et bouchonnez l'ouverture du renvoi pour éviter les mauvaises odeurs.
4. Démontez les boulons de la collerette et nettoyez la cire et le mastic anciens à la base. REMARQUE : Assurez-vous que la surface de montage est propre et bien nivelée avant d'installer la nouvelle toilette.

REMOVE OLD TOILET

1.Close the toilet supply valve and flush the tank until it is empty. Use a towel or sponge to absorb any remaining water in the tank and bowl. For thorough drainage, consider using a shop vac.
2.Disconnect and remove the supply line. NOTE: If you are replacing the valve, turn off the main water supply first!
3.Remove the old mounting hardware, then take out the toilet. Plug the floor waste opening to prevent sewer gases from escaping.
4.Remove the closet bolts from the flange and clean off any old wax, putty, or debris from the base area.
NOTE:Ensure the mounting surface is clean and level before installing the new toilet!

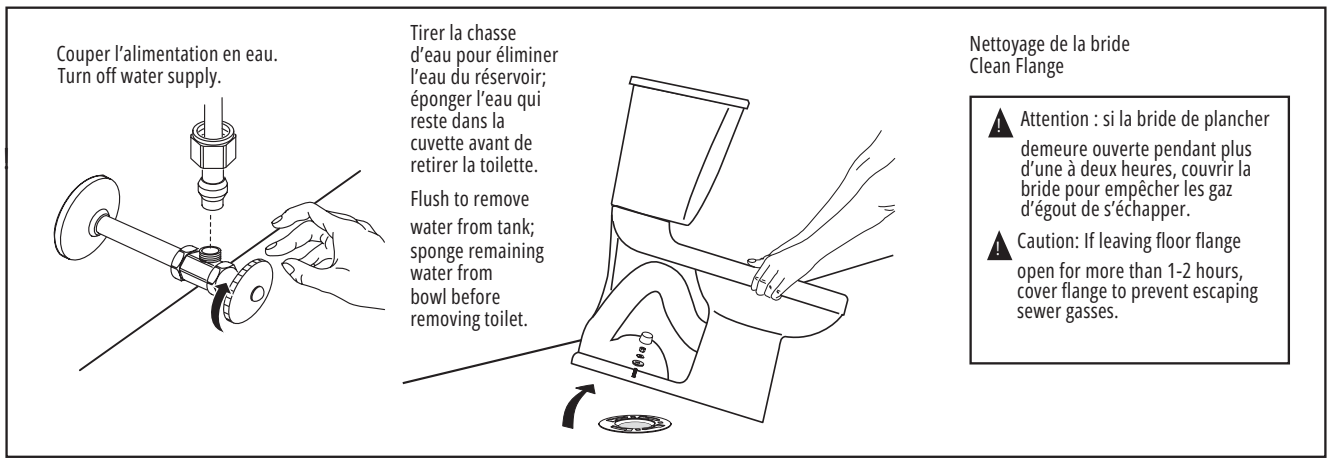

2. INSTALLATION

NOTE: Pour l'installation du siège, voir les instructions incluses avec le siège. / **For seat installation, see instructions included with Seat.**

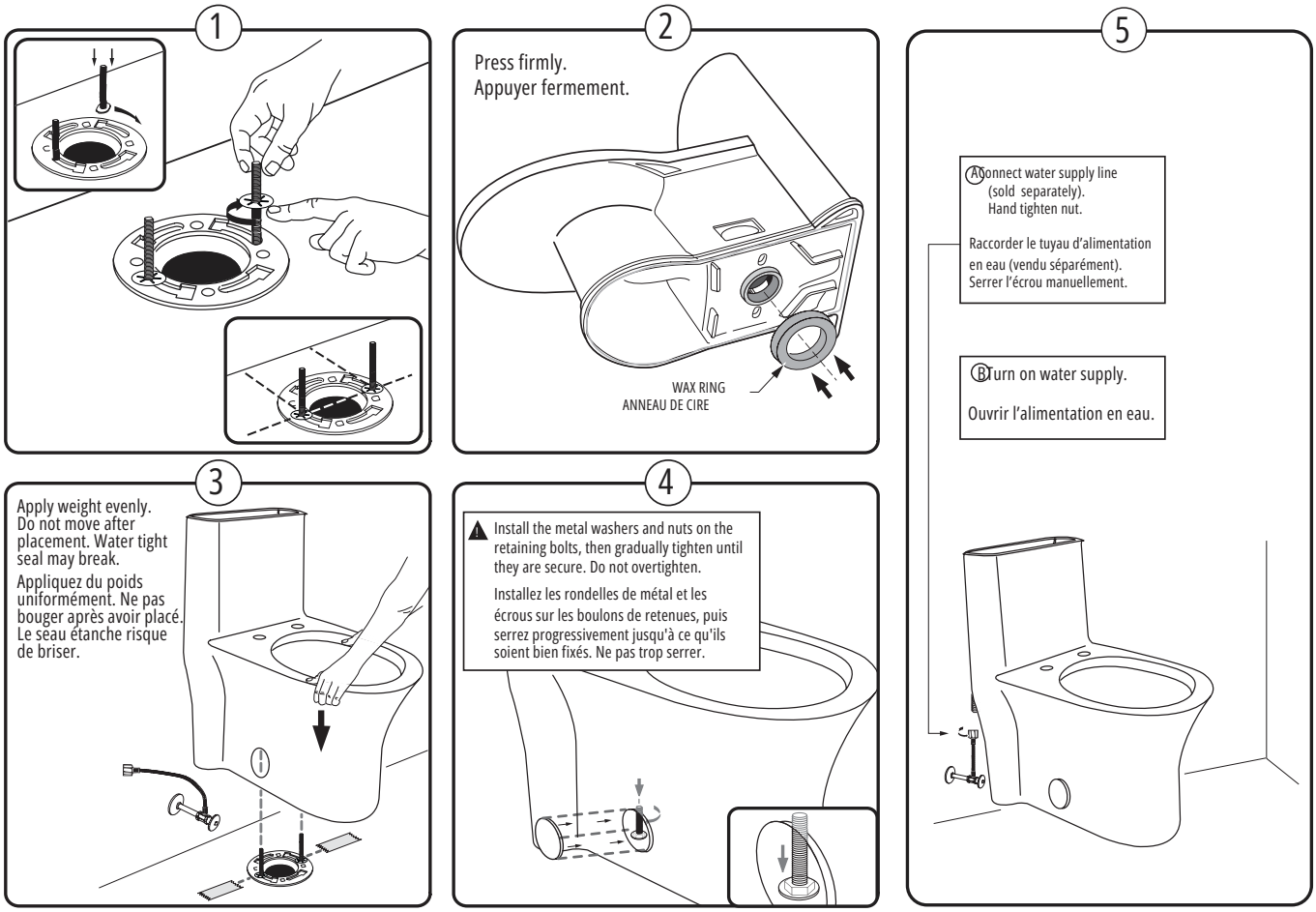

MISE EN GARDE : Un boulon du tuyau d'alimentation en eau trop serré peut faire en sorte que le tuyau se brise, causant ainsi une inondation. Si le raccord fuit après avoir été serré manuellement, remplacer le tuyau d'alimentation. Ne pas utiliser quelconque produit de scellement sur le raccord d'alimentation en eau. L'usage de mastic, pâte lubrifiante ou autre type de produit de scellement peut entraîner l'annulation de la garantie.

WARNING: Overtightening of water supply line nuts could result in breakage and potential flooding. If the connection l leaks after hand tightening, replace the supply line. Do not use any type of sealant on the water supply connection. Use of plumber's putty, pipe dope, or any other type of sealant will void the warranty.

3. NIVEAU DE L'EAU / **WATER LEVEL**

Pour régler le niveau de l'eau au niveau indiqué sur le réservoir, poussez vers le bas la languette de verrouillage de la valve d'entrée, tournez la partie supérieure du corps de la valve d'entrée dans le sens inverse des aiguilles d'une montre, positionnez la partie supérieure du corps de la valve d'entrée à la hauteur souhaitée, puis tournez la partie supérieure du corps de la valve d'entrée dans le sens des aiguilles d'une montre et poussez la languette de verrouillage vers le haut pour verrouiller la partie supérieure du corps de la valve d'entrée.

Adjust water level to level indicated on tank by pushing down the inlet valve lock tab, turning upper body side of inlet valve counterclockwise, setting upper body of inlet valve at desired height, then turning upper body of inlet valve clockwise and pushing the lock tab up to lock the upper body of inlet valve.

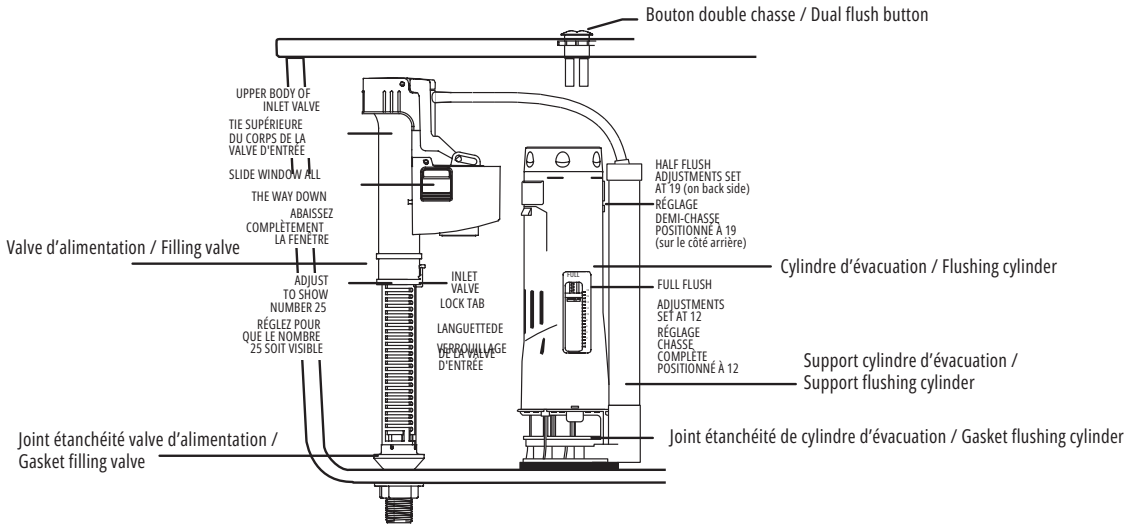

4. BOUTONS DE CHASSE / **FLUSH BUTTONS**

Le bouton de faible débit de chasse doit être aligné à l'actionneur gris qui se trouve sur la tour de chasse du réservoir. Le bouton de débit de chasse complet doit être aligné à l'actionneur blanc qui se trouve sur la tour de chasse du réservoir.

Bouton de faible débit de chasse pour évacuer le liquide.

1.1 gal / chasse (4L / chasse)

Bouton de débit de chasse complet pour évacuer le solide.

1.6 gal / chasse (6L / chasse)

The Lower Flush Button should line up over the grey actuator on the flush tower in the tank. The Full Flush Button should line up
over the white actuator on the flush tower in the tank.
Lower Flush Button for liquid waste.
1.1 gal / flush (4L / flush)
Full Flush Button for solid waste.
1.6 gal / flush (6L / flush)

5. CONSEILS / **TIPS**

Si la chasse d'eau ne fonctionne pas correctement après avoir suivi les étapes décrites dans le guide de dépannage, retirez le couvercle du réservoir et enfoncez l'un des boutons de chasse sur le haut de la valve de chasse dans le réservoir. Si la chasse fonctionne normalement, vous devrez régler la longueur de la tige filetée du bouton poussoir fixé sur le couvercle du réservoir, en suivant les indications suivantes :

1. Retournez le couvercle.

2. Desserrez le contre-écrou en plastique.
3. Faites un tour dans le sens inverse des aiguilles d'une montre avec la tige filetée.
4. Resserrez le contre-écrou en plastique.
5. Replacez le couvercle sur le réservoir et essayez la chasse. Si la chasse ne fonctionne toujours pas correctement, répétez les étapes 1 à 4 jusqu'à ce que le problème soit réglé.
6. Si vous constatez qu'un tour dans le sens inverse des aiguilles d'une montre est excessif et que la valve de chasse reste ouverte, alors, effectuez 1/2 tour dans le sens des aiguilles d'une montre et retournez à l'étape 4.

If the bowl still does not flush properly after following the steps outlined in the troubleshooting guide, remove the tank lid and
push one of the flush buttons on top of the flush valve in the tank. If the flush appears to be normal, you will need to adjust the
length of the threaded rods for the push buttons mounted on the tank lid with the settings as follows:

1. Turn the lid upside down.
2. Loosen the plastic lock nut.
3. Adjust the threaded rod one turn counterclockwise.
4. Re-tighten the plastic lock nut.
5. Put lid back on tank and test the flush. If it is still not flushing properly, repeat steps 1 through 4 until the problem is resolved.
6. If one counterclockwise turn is too much and causes the flush valve to stay open, adjust 1/2 turn clockwise and return to step 4.

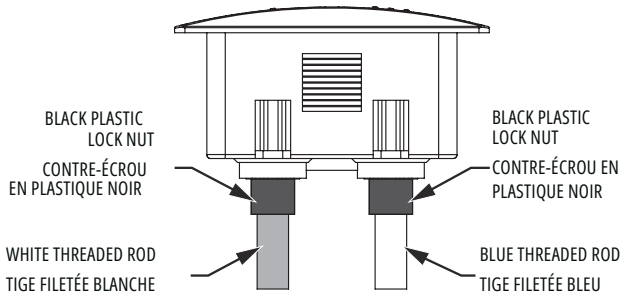

6. DÉPANNAGE / TROUBLESHOOTING

NOTE: La liste des pièces de rechange, est sous le couvercle sous le réservoir. / For repair parts list, see under tank lid.

Problème	Cause	Mesure corrective
L'eau ne chasse pas	1. Alimentation de l'eau fermée. 2. Tuyau d'alimentation bloqué.	1. Ouvrir le robinet pour permettre à l'eau d'entrer dans le réservoir. 2. Fermer le robinet, débrancher le tuyau du réservoir et vérifier les joints et rondelles. Réassembler le tout.
Chasse faible ou paresseuse	1. Niveau d'eau de la cuvette trop bas. 2. Robinet d'alimentation partiellement fermé. 3. Siphon ou tuyau de chute ou orifice bouché. 4. Pression d'eau à l'entrée trop faible.	1. Vérifier que le tube de remplissage est raccordé au régulateur de débit d'eau et inséré dans le tuyau de trop-plein sans être entortillé ou endommagé. 2. Ouvrir le robinet d'alimentation complètement. S'assurer aussi que la dimension des tuyaux est appropriée. 3. Éliminer l'obstruction. Consulter un plombier, si nécessaire. 4. La pression devrait normalement atteindre au moins 20 lb/po2.
L'eau ne s'arrête pas	1. Rincer joint de la vanne qui fuit ou déformé.	1. Nettoyer les débris de surface d'étanchéité. Remplacer le joint si nécessaire.
La cuvette bouge après l'installation	1. L'anneau de cire n'est pas bien comprimé. 2. Le plancher n'est pas de niveau.	1. Resserrer les boutons fixant la cuvette au plancher. 2. Utiliser les cales de toilette et/ou mettre une petite quantité de mastic isolant autour de la base de la toilette.

Problem	Possible Cause	Corrective Action
Does not flush	1. Water supply valve closed. 2. Supply line blocked.	1. Open valve and allow water to fill tank. 2. Shut off water supply, disconnect supply line and inspect all gaskets and washers. Reassemble.
Poor or sluggish flush	1. Bowl water level too low. 2. Supply valve partly closed. 3. Partially clogged trapway and/or drain pipe and/or vent. 4. Supply pressure too low.	1. Check that refill tube is connected to water control and inserted into overflow tube without being kinked or damaged. 2. Open supply valve fully. Be sure that proper supply tube size is used. 3. Remove obstruction. Consult a plumber if necessary. 4. Normal supply pressure must be at least 20 psi.
Toilet does not shut off	1. Flush valve seal leaking or deformed..	1. Clean debris from seal surface. Replace seal as needed.
Toilet bowl rocks after installation	1. Wax ring not fully compressed. 2. Floor not level.	1. Retighten bowl-to-floor knobs. 2. Use toilet shims and/or place a bead of caulk around the base of the toilet.

7. ENTRETIEN ET NETTOYAGE / **CARE AND CLEANING**

Pour nettoyer votre toilette, utilisez de l'eau et un savon doux, puis rincez soigneusement à l'eau claire et séchez avec un chiffon doux
AVERTISSEMENT : Évitez d'employer des nettoyants à l'intérieur du réservoir, car ces produits peuvent endommager gravement les composants du réservoir, entraînant des fuites et des dégâts matériels. Nous ne pouvons pas être tenus responsables des dommages résultant de l'utilisation de nettoyants à l'intérieur du réservoir.

To clean your toilet, use mild soapy water, rinse thoroughly with clear water, and dry with a soft cloth.

WARNING: Do not use cleaners inside the tank, as they may severely damage the tank fittings, potentially leading to leaks and property damage. We are not responsible for any damage caused by the use of tank cleaners.

8. GARANTIE / **WARRANTY**

GARANTIE

Chaque produit de Les Choix du Plombier (PC) a été soumis à des contrôles rigoureux pour garantir qu'il respecte les plus hauts standards de qualité. Afin d'assurer une installation sans souci, nous vous recommandons de lire attentivement le guide d'utilisation ainsi que les termes de garantie fournis avec le produit avant de commencer les travaux. Notre garantie couvre uniquement les pièces nécessaires à la réparation et n'inclut pas les frais supplémentaires liés au remplacement d'un produit défectueux.

PORCELAINE

Garantie limitée de 5 ans contre les défauts de fabrication.

PIÈCES

Garantie limitée de 5 ans contre les défauts de fabrication des composants à l'intérieur du réservoir; garantie limitée de 1 an sur la quincaillerie d'installation.

SIÈGES

Garantie limitée de 1 an contre les défauts de fabrication.

WARRANTY

Each Plumber's Choices (PC) product undergoes rigorous quality checks to ensure it meets the highest standards. To ensure a smooth installation process, we strongly recommend thoroughly reading the installation manual and warranty terms included with the product before starting any work. Our warranty covers parts and labor for repairs only and does not include additional costs for replacing defective products.

PORCELAIN

Limited 5-year warranty against manufacturing defects.

PARTS

Limited 5-year warranty against manufacturing defects for components inside the tank; Limited 1-year warranty for installation hardware.

SEATS

Limited 1-year warranty against manufacturing defects.